第34回西日本軟式野球（1・2部）京都府大会

抽選　平成24年2月22日

会　　期	3月4日（日）、11日（日）、18日（日）、25日（日）
会　　場	太陽が丘、殿田、横大路、伏見桃山城　各球場
競技規則	2011年度公認野球規則及び大会特別規則を適用する。
そ の 他	雨天等による中止の問い合わせ確認は午前7時以降。ただし、太陽が丘の決定時間は午前7時30分とする。
	京都軟式野球連盟　携帯電話　①090-3942-6550
	②090-3942-8660

試合開始予定時刻
1.　8:30
2. 10:00
3. 11:30
4. 13:00
5. 14:30

事務局（平日のみ）　☎075-671-6644

1部（B級）

㈱タムラベースボールクラブ

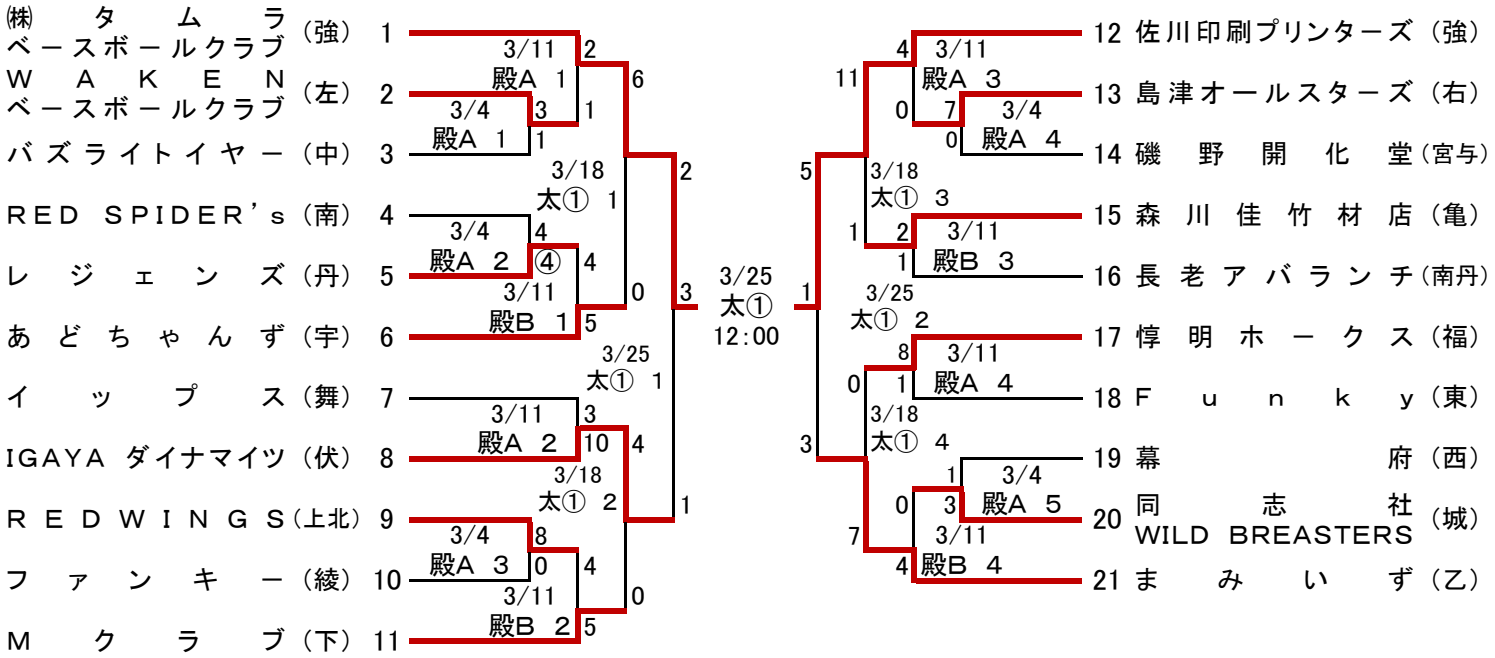

2部（C級）
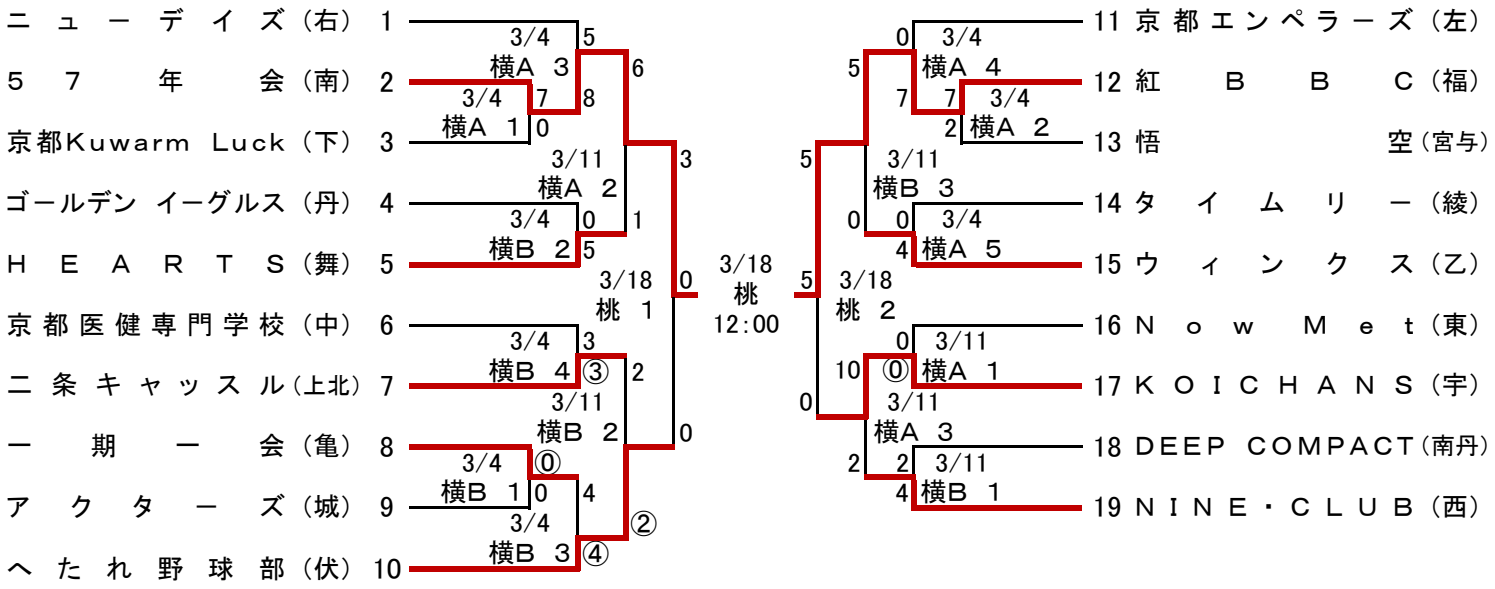
紅　B　B　C