第32回西日本軟式野球（1・2部）京都府大会

抽選　平成22年2月17日
変更　平成22年3月7日

会期	3月7日（日）、14日（日）、21日（日）、22日（月・祝）
会場	太陽が丘、伏見桃山城、勧修寺、岡崎、宇治川AB　各球場
競技規則	2009年度公認野球規則及び大会特別規則を適用する。
その他	雨天等による中止の問い合わせ確認は午前7時以降。ただし、太陽が丘、みどりが丘の決定時間は午前7時30分とする。

京都軟式野球連盟　携帯電話　①090-3942-6550
②090-3942-8660
③090-2598-2699
④090-2598-9264

事務局（平日のみ）　☎075-671-6644

試合開始予定時刻
1.　8:30
2. 10:00
3. 11:30
4. 13:00
5. 14:30

1部（B級）

優　勝
佐川印刷プリンターズ

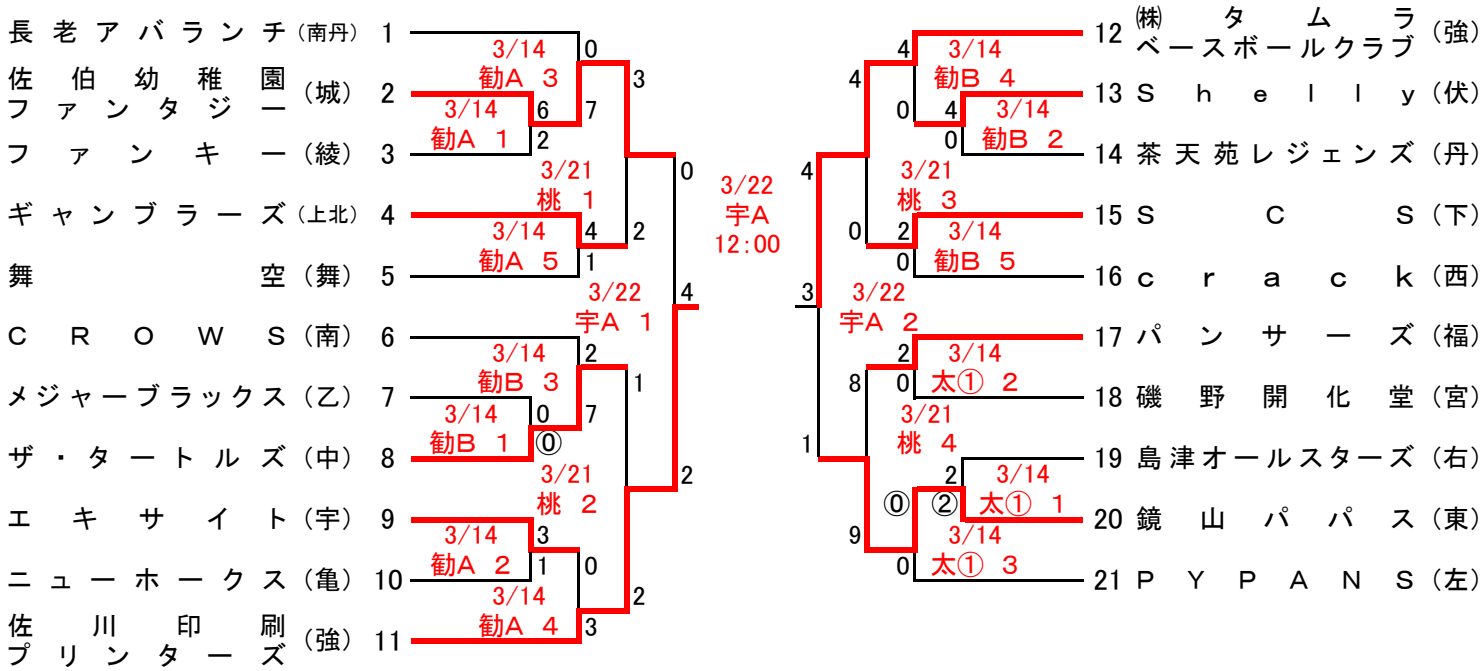

2部（C級）
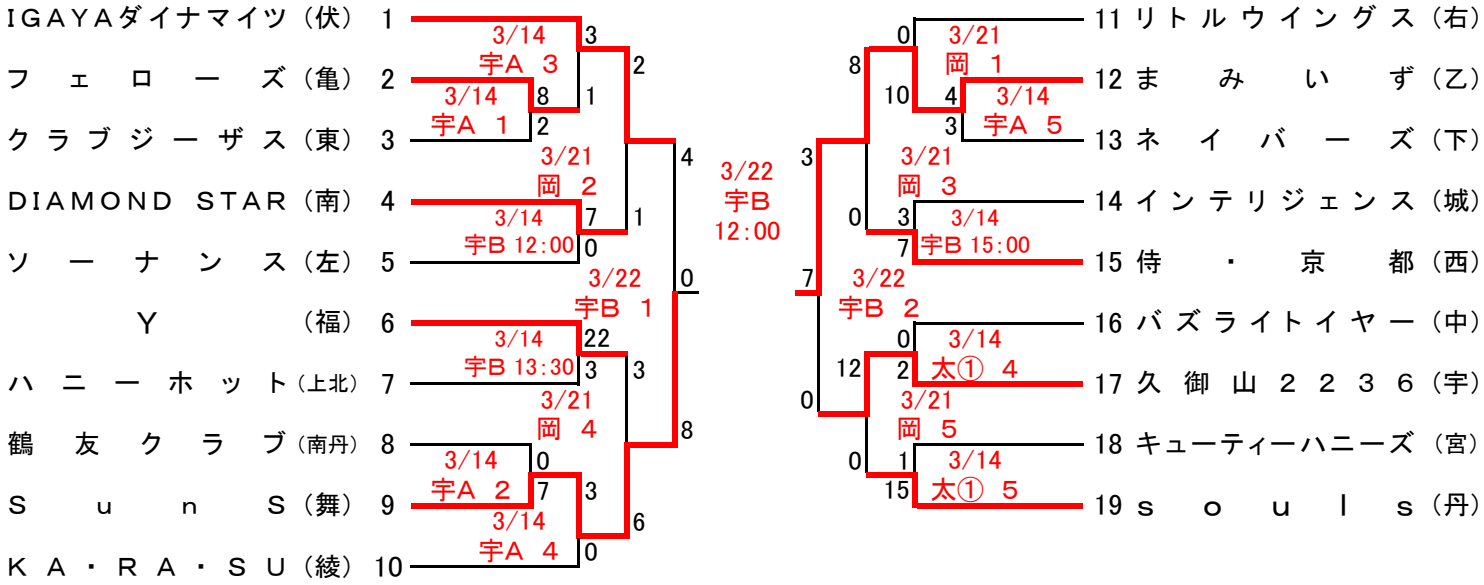
優　勝
まみいず